ROADS & MOTOR WAYS | URBAN & RESIDENTIAL STREETS | HOUSE & GRADEN | RAILWAY STATIONS & METROS | BRIDGES | HARBOR | CAR PARKING | LARGE AREAS & STADIUM | AIRPORT

IP 65-68 | IK 08-10 | PLUS 02 | CE | RoHS

LIGHTING POLE

# CitiSys CITISYS GROUP | Model - Cột thép tín hiệu giao thông

CỘT THÉP TÍN HIỆU GIAO THÔNG | TRAFFIC STEEL POLE

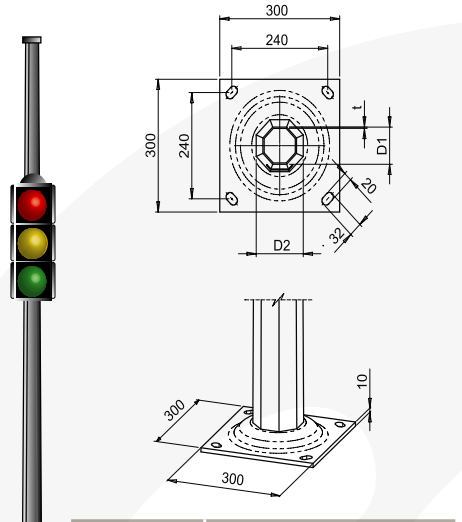


| Tên gọi Reference | Thân cột THGT \| THGT column body | | | |
|---|---|---|---|---|
| | H (mm) | D1 mm | D2 mm | T mm |
| THG 2,6 | 2600 | 84 | 110 | 3,0 |
| THG 2,9 | 2900 | 84 | 113 | 3,0 |
| THG 3,4 | 3400 | 84 | 118 | 3,0 |
| THG 3,9 | 3900 | 84 | 123 | 3,0 |

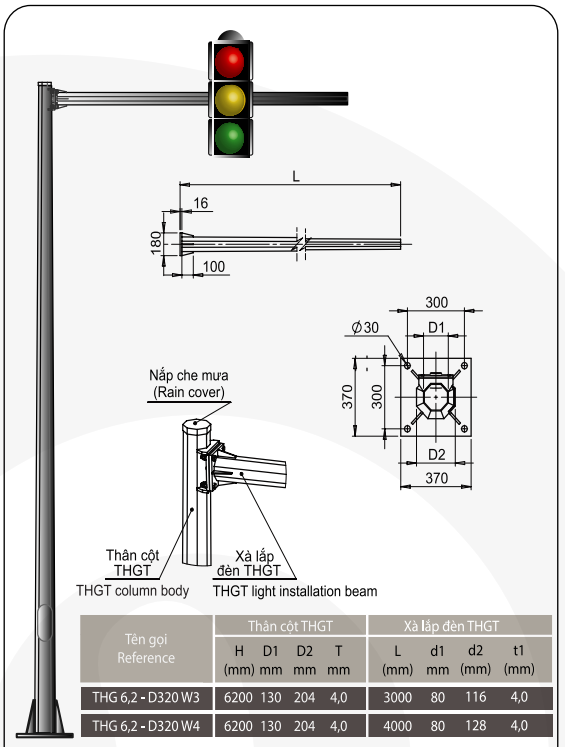


| Tên gọi Reference | Thân cột THGT | | | | Xà lắp đèn THGT | | | |
|---|---|---|---|---|---|---|---|---|
| | H (mm) | D1 mm | D2 mm | T mm | L (mm) | d1 mm | d2 (mm) | t1 (mm) |
| THG 6,2 - D320 W3 | 6200 | 130 | 204 | 4,0 | 3000 | 80 | 116 | 4,0 |
| THG 6,2 - D320 W4 | 6200 | 130 | 204 | 4,0 | 4000 | 80 | 128 | 4,0 |

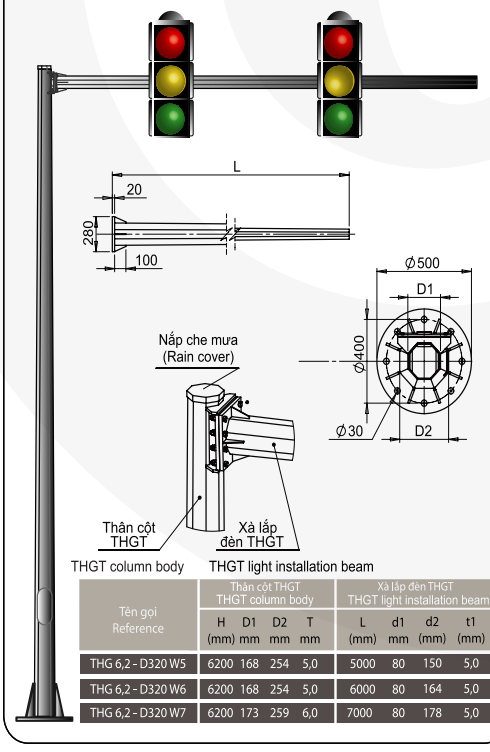


| Tên gọi Reference | Thân cột THGT THGT column body | | | | Xà lắp đèn THGT THGT light installation beam | | | |
|---|---|---|---|---|---|---|---|---|
| | H (mm) | D1 mm | D2 mm | T mm | L (mm) | d1 mm | d2 (mm) | t1 (mm) |
| THG 6,2 - D320 W5 | 6200 | 168 | 254 | 5,0 | 5000 | 80 | 150 | 5,0 |
| THG 6,2 - D320 W6 | 6200 | 168 | 254 | 5,0 | 6000 | 80 | 164 | 5,0 |
| THG 6,2 - D320 W7 | 6200 | 173 | 259 | 6,0 | 7000 | 80 | 178 | 5,0 |

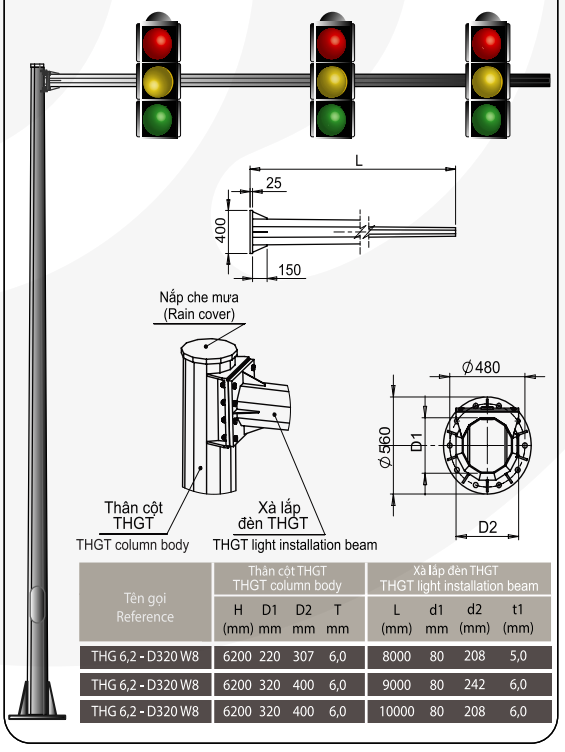


| Tên gọi Reference | Thân cột THGT THGT column body | | | | Xà lắp đèn THGT THGT light installation beam | | | |
|---|---|---|---|---|---|---|---|---|
| | H (mm) | D1 mm | D2 mm | T mm | L (mm) | d1 mm | d2 (mm) | t1 (mm) |
| THG 6,2 - D320 W8 | 6200 | 220 | 307 | 6,0 | 8000 | 80 | 208 | 5,0 |
| THG 6,2 - D320 W8 | 6200 | 320 | 400 | 6,0 | 9000 | 80 | 242 | 6,0 |
| THG 6,2 - D320 W8 | 6200 | 320 | 400 | 6,0 | 10000 | 80 | 208 | 6,0 |


CitiSys CITISYS GROUP

**Trụ Sở Văn Phòng:** Số 9/11 Đường số 10, Phường Hệp Bình, Thành Phố Hồ Chí Minh.
**Nhà máy 1:** KCN Tân Hồng, Xã Hoàn Sơn, Phường Từ Sơn, Tỉnh Bắc Ninh.
**Nhà máy 2:** Thôn Tân Trung, Xã Châu Pha, Phường Phú Mỹ, Thành Phố Hồ Chí Minh.
**Email:** Leo.citisys@gmail.com
**Website:** www.chieusangvn.com - **Website:** www.chieusangvn.com.vn